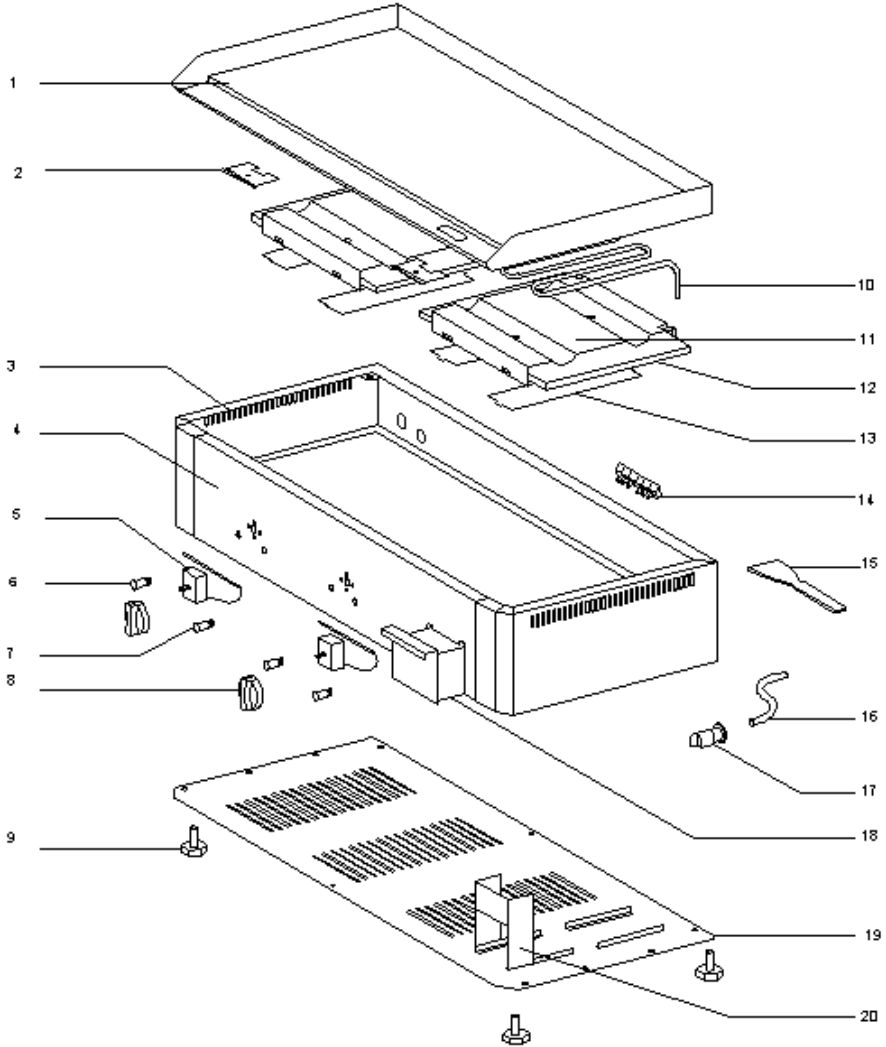
1
2
10
11
12
13
3
4
14
5
15
6
7
8
16
17
18
9
19
20